MB171M#SS

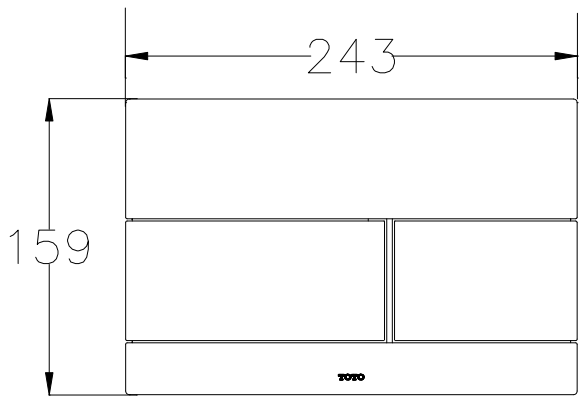

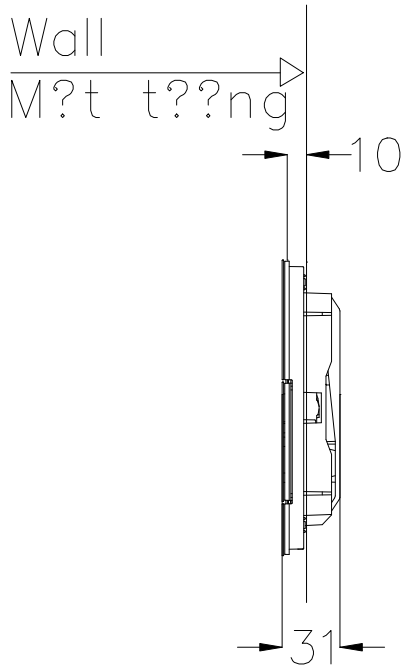

*TOTO??????????????????????????????